FICHA TÉCNICA

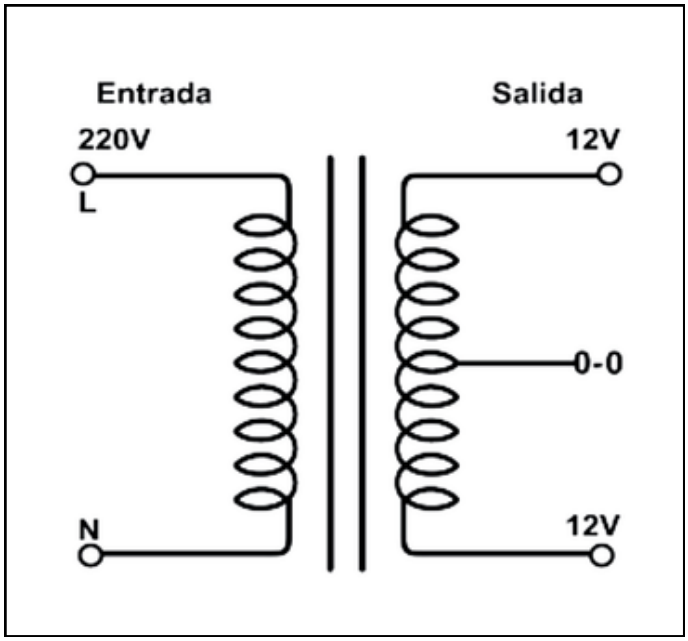

TRANSFORMADOR MONOFASICO

220V AC / 12-0-12V AC 15A

DESCRIPCIÓN

El transformador monofásico se compone de dos bobinas o devanados, el primario y el secundario, enrolladas alrededor de un núcleo de material ferromagnético. El devanado primario recibe el voltaje de entrada (220V AC). El flujo magnético generado en el núcleo induce un voltaje en el devanado secundario, cuyo valor depende de la relación de espiras entre ambos devanados. La designación 12-0-12V AC en el secundario significa que el devanado tiene una toma central (tap central) marcada como 0. Esto crea dos salidas de 12V AC cada una, que pueden usarse de las siguientes maneras: 12V AC: Midiendo el voltaje entre uno de los extremos del devanado y la toma central (0). 24V AC: Midiendo el voltaje entre los dos extremos del devanado (12 y 12).

PREMIUM QUALITY 100% ORIGINAL GUARANTEED

CALIDAD | GARANTIA 03 AÑOS | SOPORTE 24/7

JUPE © Copyright. Todos los derechos reservados

FICHA TÉCNICA

CARACTERÍSTICAS TÉCNICAS

Lugar de Origen	Lima, Perú
Marca	JUPE
Modelo	JU-TA15A
Salida de Corriente	15AMP
Conexion 1	220V AC
Entrada	Cable
Conexiòn 2	12V-0-12V AC
Salida	Cable
Frecuencia	50 - 60 Hz.
Tipos de cargas a soportar	Inductiva o Capacitiva
Eficiencia	> 98%
Tipo	Seco
Refrigeración	ANAN
Aislamiento Térmico	Tipo H (155º C)
Factor de potencia	0.9
Nivel de ruido	< a 25dB
Cuenta con	2 orificios para atornillar a superficie
Material base	Aluminio reforzado
Aislamiento	Factor K13
Montaje	Uso interior

EQUIPO

Gabinete de protección : IP20

Gabinete Metalico : Fabricado en plancha LAF

Acabados :
- El gabinete es sometido a un proceso anticorrosivo de tipo fosfatado.
- El pintado es de base epóxido anticorrosivo y el acabado será epóxido crema.
- El proceso de pintado es electrostático.

RECOMENDACIONES

- No utilice este equipo fuera de sus parámetros de trabajo ni lo sobre cargue.
- Nunca cruce los polos de ingreso o salida, ni lo ponga en corto circuito.
- No derramar líquidos sobre el equipo.
- Utilizar cables apropiados para la instalación

TRANSFORMADOR

Montaje :
Carrete para transformador, papel pescado aislante, alambre de cobre, lamina monofásica, tapa metálica y cable.

Norma de Fabricación : ICE 60076 Parte 11, NTP 370-002

USO

Condiciones de trabajo :

Altitud	5000 m.s.n.m
Temperatura de Trabajo	0° ~ 60 °C
Humedad Relativa	0 ~ 95 % Sin condensación

JUPE © Copyright. Todos los derechos reservados